По всем вопросам, связанным с качеством клапанов, следует обращаться к изготовителю (поставщику).

5.3 Свидетельство о приемке:

Клапан обратный подъемный универсальный СКГН.КОП соответствует ТУ РБ 100261990.006–2012 и признан годным для эксплуатации. Корпус испытан на прочность и герметичность.

Контролер ОТК _____ «_____» _____ 20__г

штамп

6. Заметки по эксплуатации и хранению

УСТРОЙСТВО И РАБОТА ИЗДЕЛИЯ

Устройство и основные узлы клапана показаны на рисунке 1 и 2. Клапан, в состоянии без давления - закрыт. Клапан состоит из чугунного корпуса поз.1, крышки поз.2, внутри расположен подвижный клапан поз.3. Прижатие (закрытие) клапана к корпусу (седлу) обеспечивается пружиной поз.4. Транспортируемая среда за счет избыточного давления преодолевает сопротивление подпружиненного клапана и проходит через седло клапана, теряя часть давления. При выравнивании избыточного давления среды до и после клапана, а также в случае, когда давление среды после клапана становится больше, чем давление на входе клапана, пружина прижимает клапан к седлу, препятствуя обратному движению потока.

УКАЗАНИЕ МЕР БЕЗОПАСНОСТИ

Требования безопасности по ГОСТ 12.2.063-81. При эксплуатации клапана ЗАПРЕЩАЕТСЯ - производить работы по ремонту клапана при наличии рабочей среды и давления в трубопроводе; применять клапана в качестве опоры для трубопровода.

МОНТАЖ И ЭКСПЛУАТАЦИЯ

Клапан следует устанавливать на трубопроводе в месте, доступном для осмотра и обеспечивающее безопасное обслуживание. Клапан монтируется в любом монтажном положении (вертикальном, горизонтальном). ВНИМАНИЕ - при вертикальном монтаже, направление потока снизу вверх. Перед установкой клапана присоединительные фланцы трубопровода должны быть очищены от грязи, песка, окалины. При монтаже, направление стрелки на его корпусе должно совпадать с направлением потока транспортируемой среды. Наличие в потоке механических частиц может ограничить запорную способность клапана, поэтому до клапана рекомендуется устанавливать фильтр механической очистки.

Профилактические работы - внешний осмотр, проверка затяжки болтов, проводятся один раз в месяц для поддержания изделия в технически исправном состоянии.

ПРАВИЛА ХРАНЕНИЯ И ТРАНСПОРТИРОВАНИЕ

Клапаны транспортируются любым видом транспорта в соответствии с правилами перевозки грузов, действующими на соответствующем виде транспорта. При транспортировании и хранении должны соблюдаться условия, обеспечивающие защиту клапанов от воздействия влаги, агрессивных жидкостей и механических повреждений, проходные отверстия закрыты.

КЛАПАНА НЕ ДОПУСКАЕТСЯ БРОСАТЬ.

Транспортирование по условиям хранения 4 по ГОСТ 15150, хранить по условиям хранения 3 по ГОСТ 15150.

7. Сведения об утилизации

Клапана и составные части, не пригодные к эксплуатации, подлежат утилизации в установленном порядке, п.6 ГОСТ 2787. Не рекомендуется утилизировать части клапанов совместно с бытовыми отходами.

ОКП 372230

Клапан обратный подъемный универсальный чугунный фланцевый

ТУ РБ 100261990.006–2012

ПАСПОРТ

СКГН.КОП ☐.006.ПС

1. ОБЩИЕ СВЕДЕНИЯ ОБ ИЗДЕЛИИ

Наименование изделия - Клапан обратный подъемный универсальный **СКГН.КОП**

Предприятие изготовитель : ***ЗАО «АКВАЛИТ»*** *пер. Козлова, 6, 220037, г.Минск*

Тел./факс 245-15-12, 245-38-03, 245-80-33 ***www.akvalit.by*** ***e-mail:info@akvalit.by***

Соответствует Единым санитарно-эпидемиологическим и гигиеническим требованиям к товарам, подлежащим санитарно-эпидемиологическому надзору (контролю).

Протокол исследований № 0115/808/06-02

2. ОСНОВНЫЕ ТЕХНИЧЕСКИЕ ДАННЫЕ, МАТЕРИАЛ ОСНОВНЫХ ДЕТАЛЕЙ

Назначение: предназначен для предотвращения движения воды в обратном направлении, в системах горячего и холодного водоснабжения, водяной пар, химически нейтральные жидкости.

Показатели	Обозначение клапанов			
	СКГН. КОП 50	**СКГН. КОП 65**	**СКГН. КОП 80**	**СКГН. КОП 100**
Условное давление, **PN**, мПа (кгс/см)	1,6 (16)			
Диаметр условного прохода, **DN**	50	65	80	100
Температура рабочей среды, ^{o}C	+5 … +160			
Условная пропускная способность, м^3/ч	42	68	98	140
Допустимые утечки, см^3/мин, не более	0,30	0,39	0,48	0,60
Минимальный перепад давления срабатывания, мПа (кгс/см^2), не более	0,03 (0,3)			
L	230	290	310	350
D1	100	122	127	152
D2	**x**	**x**	**x**	220
B	125	140	160	x
D3	125	145	160	180
H	176,5	210	249	280,5
H1	112,5	145	157	170,5
d x n	18 x 4	18 x 4	18 x 4	18 x 8
Масса, кг, не более	9,3	12,0	19,0	26,7

№ п/п	Наименование детали	Марка материала
1	Корпус	СЧ 20 ГОСТ 1412
2	Крышка	СЧ 20 ГОСТ 1412
3	Клапан	СЧ 20 ГОСТ 1412; Сталь 20Х13 ГОСТ 5632
4	Пружина	Сталь 60С2А ГОСТ 14959; Сталь 65Г ГОСТ14959
5	Кольцо	Резина ТМКЩ ; Фторопласт Ф4 ГОСТ 10007
6	Кольцо уплотнительное	Кольцо резиновое ; Фторопласт Ф4 ГОСТ 10007

4. Комплектность

4.1 Составные части изделия и изменения в комплектности

1 – корпус;
2 – крышка;
3 – клапан;
4 – пружина;
5 – кольцо;
6 – кольцо уплотнительное;
7 – болт;
8 - шайба

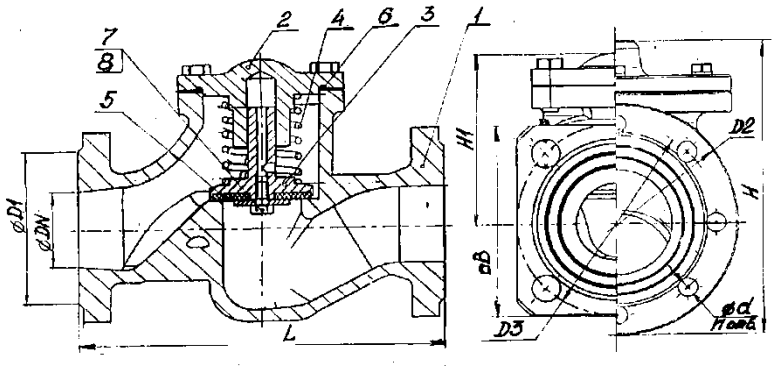

Рис.1 – СКГН.КОП 50; СКГН.КОП 65; СКГН.КОП 100

1 – корпус;
2 – крышка;
3 – клапан;
4 – пружина;
5 – кольцо;
6 – кольцо уплотнительное;
7 – болт;
8 - шайба

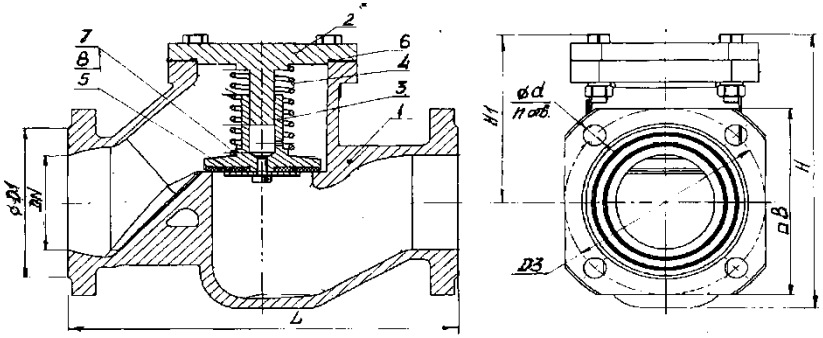

Рис.2 – СКГН.КОП 80

4.2 Эксплуатационная документация – паспорт - 1 шт.

5. Ресурсы, сроки службы и хранения и гарантии изготовителя

5.1 Средний срок службы, не менее 10 лет.

Полный ресурс, не менее, 13000 циклов.

Наработка на отказ 5500 циклов.

Срок хранения – 24 месяца с момента изготовления.

5.2 Гарантии изготовителя (поставщика):

5.2.1 Изготовитель (поставщик) гарантирует соответствие клапанов требованиям ТУ.

5.2.2 Изготовитель гарантирует безотказную работу клапана в течение 24 месяцев с момента ввода в эксплуатацию.

5.2.3 Изготовитель безвозмездно заменит или отремонтирует клапан, если в течение гарантийного срока потребителем будет обнаружен отказ в работе.

5.2.4 Безвозмездная замена или ремонт клапана производиться изготовителем при условии соблюдения потребителем правил хранения, транспортирования, монтажа и эксплуатации.